gemini



GNV-60

Portable LED Party Speaker with Bluetooth and Rechargeable Battery

gemini
geminisound.com

458 Florida Grove Rd.
Perth Amboy, NJ 08861, USA

Designed and engineered in the USA Manufactured in China
Gemini is a registered trademark of P2B Trading Co., Inc., under license to ICAD Holdings LLC.

Other stated company, product, or technology names/logos are the trademarks or registered trademarks of their respective companies. The Bluetooth® word mark and logos are registered trademarks owned by Bluetooth SIG, Inc. and any use of such marks by ICAD Holdings LLC is under license.
Other trademarks and trade names are those of their respective owners.

INDEX

What's Included	2
Precautions	3
Features	4
Product Overview	5
Getting Started	7
Troubleshooting	8
Specifications	8
FCC Compliance Statement	9
Legality & Safety	10
Warranty Info	11
Return/Repair	12
Manual en español	13
Manuel en français	18

What's Included

Please ensure that you find these accessories with your GNV-60 package:

- GNV-60 Party Speaker
- USB Type-C Charging Cable
- 3.5mm AUX Audio Cable
- User Manual

PRECAUTIONS

PLEASE READ THESE INSTRUCTIONS GIVEN IN THIS MANUAL AND THOSE MARKED ON THE UNIT

This set has been designed and manufactured to assure personal safety. Improper use can result in electric shock or fire hazard. The safeguards incorporated in this unit will protect you if you observe the following procedures for installation, use and servicing. This unit is fully transistorized and does not contain any parts that can be repaired by the user.

WARNINGS

Fire and Electric Shock Hazard

1. Do not place any open flame sources, such as lighted candles, on or near the apparatus.

2. Do not attempt to service the apparatus yourself.

3. Opening or removing covers may expose you to dangerous voltages or other hazards and will void the manufacturer's warranty.

4. To prevent risk of fire or electric shock, avoid overloading wall outlets, extension cords, or integral convenience receptacles.

5. Lightning storms Unplug this apparatus during lightning storms.

6. Object and liquid entry: Never insert objects of any kind through the openings of this apparatus, as it may touch dangerous voltage points or short-circuit parts that could result in a fire or electric shock. Care should be taken so that objects do not fall, and liquids are not spilled into the apparatus through openings in the enclosure.

FEATURES

The Gemini **GNV-60** is a compact yet powerful party speaker designed to deliver immersive sound and vibrant lighting wherever the party takes you. With 60W RMS output and a 2-way speaker system, it pumps out crisp highs and deep bass. The built-in rechargeable battery offers up to 6 hours of playback, and Bluetooth 5.3 ensures seamless wireless streaming. Whether you're hosting indoors or outdoors, the IPX5 water-resistant design and multi-mode LED lighting make this speaker a standout. It supports USB, microSD, AUX, FM, and TWS stereo pairing, giving you flexible playback options. The intuitive control panel lets you adjust volume, switch modes, and toggle lighting effects with ease. Lightweight and portable, the GNV-60 is your go-to speaker for music on the move.

POWERFUL 2-WAY SOUND

Delivers 600W peak power through a 5.25" woofer and 2" tweeter for rich, room-filling audio.

LONG-LASTING BATTERY

Rechargeable 11.1V Li-Ion battery provides up to 6 hours of playback depending on volume and LED usage.

MULTI-MODE LED LIGHTING

Built-in multi-color LEDs offer multiple lighting patterns to match your vibe and energize any space.

VERSATILE PLAYBACK OPTIONS

Supports Bluetooth 5.3 with TWS, USB, microSD, FM radio, and AUX input for flexible music sources.

RUGGED & PORTABLE DESIGN

IPX5 water-resistant ABS cabinet with built-in handle makes it ideal for both indoor and outdoor use.

PRODUCT OVERVIEW

Top Control Panel (Buttons 1–8)

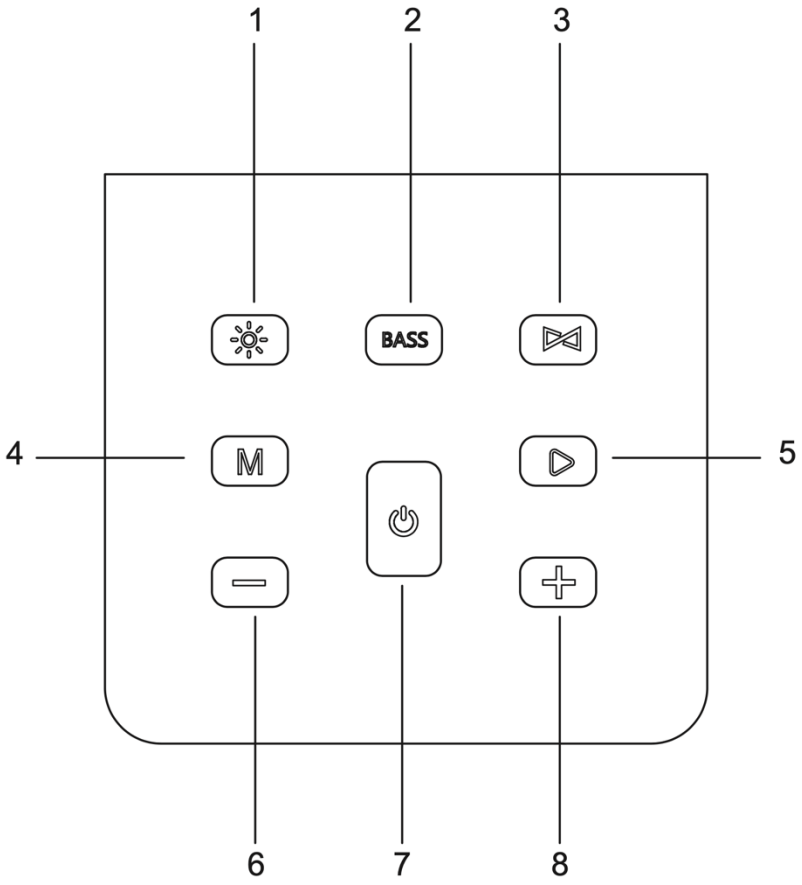

1. **Light** – Tap to cycle through lighting modes. Press and hold to turn the LED lights on or off.

2. **Bass** – Tap to toggle between bass sound effects.

3. **TWS** – Tap to enable or disable True Wireless Stereo pairing in Bluetooth mode.

4. **Mode** – Tap to cycle through Bluetooth, USB, MICROSD, FM, and AUX modes. Insert media to auto-switch.

5. **Play/Pause** – Tap to play or pause music. In Bluetooth mode, press and hold to disconnect or reconnect the paired device.

6. **Minus (–)** – Tap to decrease volume. Press and hold to skip to the previous track or FM station.

7. **Power** – Press and hold for 3 seconds to power the speaker on or off.

8. **Plus (+)** – Tap to increase volume. Press and hold to skip to the next track or FM station.

Note: USB, microSD, and AUX modes take priority when media is inserted.

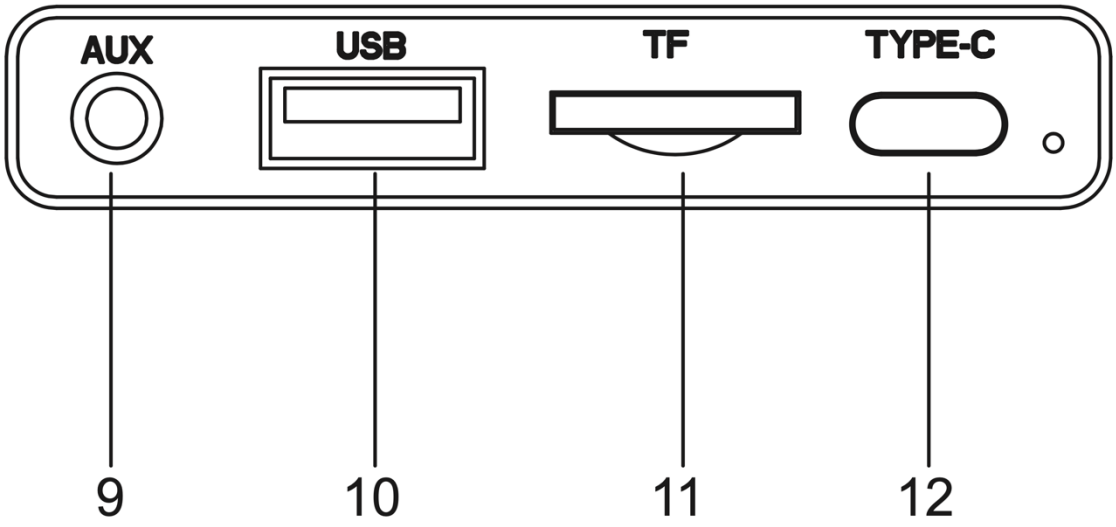

9. **AUX Port** – Connect an external audio source using a 3.5mm AUX cable.

10. **USB Port** – Insert a USB drive containing MP3 or WMA files for playback.

11. **TF Port** – Insert a microSD (TF) card with MP3 or WMA files for playback.

12. **Type-C Port** – Connect a Type-C charging cable to charge the speaker.

***Attention**: Please turn off the speaker when charging to avoid damage or other interference issues.*

GETTING STARTED

Tone Prompts

- A tone sounds when the speaker is powered on or off.
- A tone sounds when the volume reaches maximum.
- When the battery is low, a warning tone plays three times before the speaker shuts down.

Bluetooth Setup

1. Press the Power button to turn on the speaker. It will automatically enter Bluetooth mode.
2. On your audio device (e.g., smartphone), enable Bluetooth and search for available devices.
3. Select GNV-60 from the list.
4. Once paired, a confirmation tone will play through the speaker.
5. Begin playback from your device—audio will stream through the speaker.
6. Press Play/Pause to pause or resume playback.
7. Press – or + to adjust volume.
8. Press and hold – or + to skip to the previous or next track.
9. Press and hold Play/Pause to disconnect Bluetooth.

Bluetooth TWS Pairing (Stereo Mode)

To enable stereo playback, use two **GNV-60** speakers.

1. Power on both speakers.
2. Press the **TWS** button at the same time on each unit to activate True Wireless Stereo mode.
3. The speakers will connect automatically.
4. On your audio device, select **GNV-60** from the Bluetooth list.
5. Once paired, a confirmation tone will play.
6. Begin playback—audio will stream in stereo across both speakers.

USB & microSD Card Playback

1. Insert a USB drive or TF card containing MP3 or WMA audio files.
2. The speaker will automatically begin playback.
3. Press – or + to adjust volume.
4. Press and hold – or + to skip to the previous or next track.
5. Press **Play/Pause** to pause or resume playback.

FM Radio Mode

1. For optimal FM reception, insert an audio cable into the **AUX** port. The cable functions as an FM antenna.
2. Press **MODE** to switch to FM mode.
3. Press and hold **Play/Pause** to initiate auto-scan. The speaker will search for available stations and store them automatically.
4. Press and hold – or + to skip to the previous or next stored FM station.
5. Press **Play/Pause** to mute or resume FM audio.
6. Press – or + to adjust volume.

AUX Input Mode

1. Insert an audio cable into the **AUX** port. Connect the other end to your external audio source.
2. Press – or + to adjust volume.
3. Press **Play/Pause** to mute or resume AUX playback.

TROUBLESHOOTING

PROBLEM	REASON	SOLUTION
Cannot power on speaker	Battery power is low	Charge the unit using a 5V/2A adapter via the Type-C USB port
No sound	Speaker volume is too low	Increase speaker volume
	AUX or Bluetooth source volume is too low	Increase the output volume on the AUX or Bluetooth source
Distorted sound from AUX input	AUX source volume is too high	Reduce the output volume of the AUX source
FM does not receive stations	Audio cable not inserted into AUX port	Insert an audio cable into the AUX port to function as an FM antenna

SPECIFICATIONS

Weatherproof Rating	IPX5 (Water-resistant against low-pressure jets)
Bluetooth Version	5.3
Bluetooth Chipset	JL AC7006
Wireless Range	Up to 30 ft / 10 m
Playback Modes	Bluetooth with TWS, USB, microSD, AUX, FM
Frequency Response	60 Hz – 18 kHz
Max Peak SPL @ 1m	83 dB
Signal Processing	DSP
Peak Power	600W
LF Driver Size	5.25"
LF Driver Material	Paper cone with foam surround
Battery Type	Lithium-ion
Battery Voltage/Capacity	11.1V / 3600mAh
Watt Hours	24.42 Wh
Charge Time	~3 hours
Play Time	Up to 4 hours @ 50% volume
Max Charging Current	2A
Charging Port	USB-C
Cabinet Material	Injection-molded plastic
Power Source	DC 12V adapter or internal battery

Dimensions: 10.2″ x 7.8″ x 6.5″ (approx.) / Weight: 4.2 lbs

Responsible Party Name:
ICAD Holdings LLC

Company address:
458 Florida Grove Road
Perth Amboy, NJ, 08861 USA

FCC Compliance Statement
This device complies with Part 15 of the FCC Rules. The operation is subject to the following two conditions:

(1) This device may not cause harmful interference,
(2) This device must accept any interference received, including interference that may cause undesired operation.

Note: This equipment has been tested and found to comply with the limits for a class B digital device, pursuant to Part 15 of the FCC Rules. This equipment generates, uses and can radiate radio frequency energy and if not installed and used in accordance with the instructions, may cause harmful interference to radio communications. However, there is no guarantee that interference will not occur in a particular installation. If this equipment does cause interference to radio or television reception, which can be determined by turning the equipment off and then on, the user is encouraged to try to correct the interference by one or more of the following measures:

- Reorient or relocate the receiving antenna.
- Increase the separation between the equipment and receiver.
- Connect the equipment to a different outlet so that the equipment and receiver are on different branch circuits.
- Consult the dealer or an experienced radio/TV technician for help.

Any Changes or modifications not expressly approved by the party responsible for compliance could void the user's authority to operate the equipment.

FCC ID: 2BRR7-GNV60

LEGALITY & SAFETY

The device is not intended for use by people (including children) with reduced physical, sensory or mental capacity. People who have not read the manual, unless they have received an explanation from someone responsible for their safety, should not use this unit. Children should be monitored to ensure that they do not play with the device. The device should always be readily accessible. The device should not be exposed to water. No objects filled with liquids, such as vases, shall be placed on the device. Always leave a minimum distance of 10 cm around the unit to ensure sufficient ventilation. Open flame sources, such as candles, should not be placed on top of the device. The device is intended for use only in temperate climates. At full volume, prolonged listening may damage your hearing and cause temporary or permanent deafness, hearing drone, tinnitus, or hyperacusis. Listening at high volume is not recommended. One hour per day is not recommended either. Danger of explosion if battery is incorrectly replaced or not replaced by the same type or equivalent. The battery should not be exposed to excessive heat such as sunshine or fire. Different types of batteries, or new and used batteries, should not be mixed. The battery must be installed according to its polarity. If the battery is worn, it must be removed from the product. The battery must be disposed of safely. Always use collection bins to protect the environment. The battery can only be replaced by the maker of this product, the sales department, or a qualified person. Switch the device off where the use of the device is not allowed or where there is a risk of causing interference or danger - for example: on an aircraft, or near medical equipment, fuel, chemicals or blasting sites. Check the current laws and regulations regarding the use of this device in the areas where you drive. Do not handle the device when driving. Concentrate fully on driving. All wireless devices are susceptible to interference which may affect their performance. All our devices conform to international/national standards and regulations, and we aim to limit user exposure to electromagnetic fields. These standards and regulations were adopted after the completion of extensive scientific research. This research established no link between the use of the mobile headset and any adverse effects on health if the device is used in accordance with standard practices. Only qualified people are authorized to install or repair this product. Only use batteries, chargers and other accessories which are compatible with this equipment. Do not connect incompatible products. This equipment is not waterproof. Keep it dry. Keep your device in a safe place, out of the reach of young children. The device contains small parts which may present a choking hazard to kids.

WARRANTY AND REPAIR

All Gemini Sound products are designed and manufactured to the highest standards in the industry. With proper care and maintenance, your product will provide years of reliable service.

LIMITED WARRANTY

A. Gemini Sound guarantees its products to be free from defects in materials and workmanship for one (1) year from the original purchase date. Exceptions: Laser assemblies on CD Players, cartridges, and crossfaders are covered for 90 days.

B. This limited warranty does not cover damage or failure caused by abuse, misuse, abnormal use, faulty installation, improper maintenance or any repairs other than those provided by an authorized Gemini Sound Service Center.

C. There are no obligations of liability on the part of Gemini Sound for consequential damages arising out of or in connection with the use or performance of the product or other indirect damages with respect to loss of property, revenues, of profit, or costs of removal, installation, or reinstallation. All implied warranties for ICAD Holdings LLC, including implied warranties for fitness, are limited in duration to one (1) year from the original date of purchase, unless otherwise mandated by local statutes.

RETURN/REPAIR

A. In the U.S.A., please call our helpful Customer Service Representatives at (732) 346-0061, and they will be happy to give you a Return Authorization Number (RA#) and the address of an authorized service center closest to you.

B. After receiving an RA#, include a copy of the original sales receipt, with defective product and a description of the defect. Send by insured freight to: Gemini Sound and use the address provided by your customer service representative. Your RA# must be written on the outside of the package, or processing will be delayed indefinitely!

C. Service covered under warranty will be paid for by Gemini Sound and returned to you. For non-warrantied products, Gemini Sound will repair your unit after payment is received. Repair charges do not include return freight. Freight charges will be added to the repair charges.

D. On warranty service, you pay for shipping to ICAD Holdings LLC, we pay for return shipping within the continental United States. Alaska, Hawaii, Puerto Rico, Canada, Bahamas, and the Virgin Islands will be charged for freight.

E. Please allow 2-3 weeks for the return of your product.
Under normal circumstances your product will spend no more than 10 working days at Gemini Sound. We are not responsible for shipping times.

FUNCIONES

El Gemini **GNV-60** es un altavoz para fiestas compacto pero potente diseñado para ofrecer un sonido envolvente y una iluminación vibrante dondequiera que te lleve la fiesta. Con una salida de 60 W RMS y un sistema de altavoces de 2 vías, emite agudos nítidos y graves profundos. La batería recargable incorporada ofrece hasta 6 horas de reproducción y Bluetooth 5.3 garantiza una transmisión inalámbrica sin problemas. Ya sea que esté alojando en interiores o exteriores, el diseño resistente al agua IPX5 y la iluminación LED multimodo hacen que este altavoz se destaque. Es compatible con el emparejamiento estéreo USB, microSD, AUX, FM y TWS, lo que le brinda opciones de reproducción flexibles. El panel de control intuitivo le permite ajustar el volumen, cambiar los modos y alternar los efectos de iluminación con facilidad. Ligero y portátil, el GNV-60 es su altavoz de referencia para la música en movimiento.

POTENTE SONIDO DE 2 VÍAS

Ofrece una potencia máxima de 600 W a través de un woofer de 5,25" y un tweeter de 2" para un audio rico y envolvente.

BATERÍA DE LARGA DURACIÓN

La batería recargable de iones de litio de 11,1 V proporciona hasta 6 horas de reproducción según el volumen y el uso del LED.

ILUMINACIÓN LED MULTIMODO

Los LED multicolores incorporados ofrecen múltiples patrones de iluminación para combinar con su ambiente y energizar cualquier espacio.

OPCIONES DE REPRODUCCIÓN VERSÁTILES

Admite Bluetooth 5.3 con TWS, USB, microSD, radio FM y entrada AUX para fuentes de música flexibles.

DISEÑO ROBUSTO Y PORTÁTIL

El gabinete ABS resistente al agua IPX5 con asa incorporada lo hace ideal para uso tanto en interiores como en exteriores.

DESCRIPCIÓN GENERAL DEL PRODUCTO

Panel de control superior (botones 1-8)

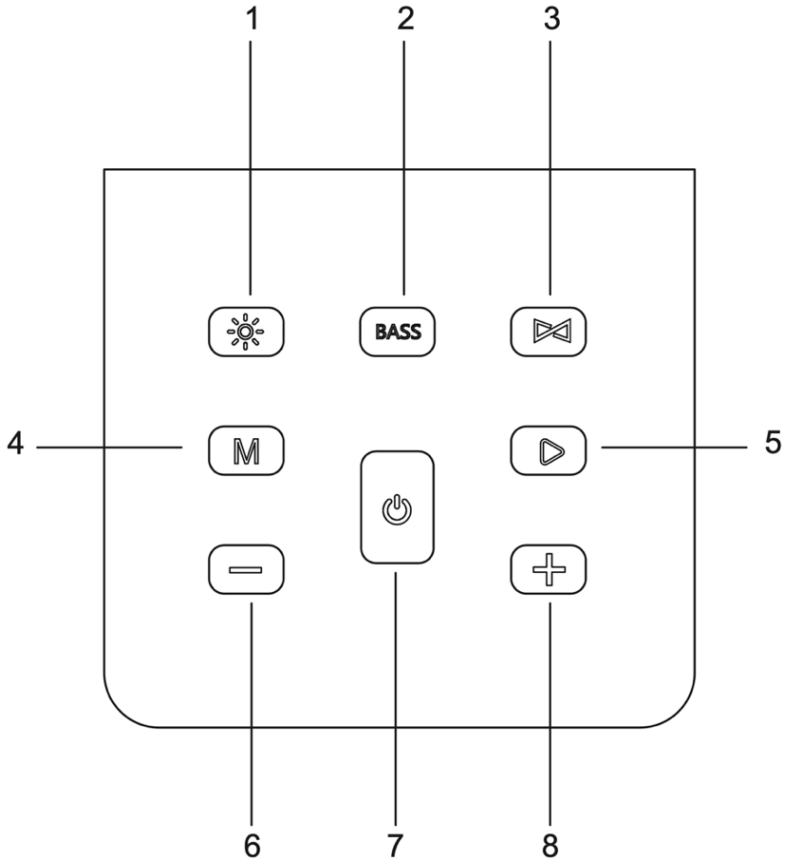

1. **Luz** : toque para alternar entre los modos de iluminación. Mantenga presionado para encender o apagar las luces LED.

2. **Graves** : toque para alternar entre los efectos de sonido de graves.

3. **TWS** : toque para habilitar o deshabilitar el emparejamiento estéreo inalámbrico verdadero en modo Bluetooth.

4. **Modo** : toque para alternar entre los modos Bluetooth, USB, MICROSD, FM y AUX. Inserte medios para cambiar automáticamente.

5. **Reproducir/Pausar** : toque para reproducir o pausar música. En el modo Bluetooth, mantén presionado para desconectar o volver a conectar el dispositivo emparejado.

6. **Menos (–):** toque para reducir el volumen. Mantenga presionado para saltar a la pista o estación de FM anterior.

7. **Encendido** : mantenga presionado durante 3 segundos para encender o apagar el altavoz.

8. **Más (+):** toque para aumentar el volumen. Mantén presionado para saltar a la siguiente pista o estación de FM.

   Nota: Los modos USB, microSD y AUX tienen prioridad cuando se inserta el medio.

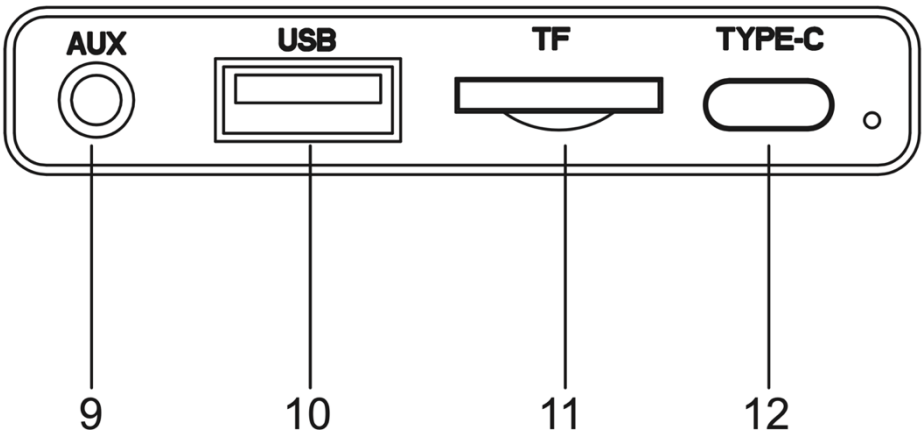

9. **Puerto AUX** : conecte una fuente de audio externa mediante un cable AUX de 3,5 mm.

10. **Puerto USB** : inserte una unidad USB que contenga archivos MP3 o WMA para su reproducción.

11. **Puerto TF** : inserte una tarjeta microSD (TF) con archivos MP3 o WMA para su reproducción.

12. **Puerto USB-C** : conecte un cable de carga tipo C para cargar el altavoz.

Atención: apague el altavoz durante la carga para evitar daños u otros problemas de interferencia.

EMPEZAR

Indicaciones de tono

- Suena un tono cuando el altavoz está encendido o apagado.
- Suena un tono cuando el volumen alcanza el máximo.
- Cuando la batería está baja, se reproduce un tono de advertencia tres veces antes de que el altavoz se apague.

Configuración de Bluetooth

1. Presione el botón de encendido para encender el altavoz. Entrará automáticamente en modo Bluetooth.
2. En su dispositivo de audio (por ejemplo, teléfono inteligente), habilite Bluetooth y busque dispositivos disponibles.
3. Seleccione GNV-60 de la lista.
4. Una vez emparejado, se reproducirá un tono de confirmación a través del altavoz.
5. Comienza la reproducción desde tu dispositivo: el audio se transmitirá a través del altavoz.
6. Presione Reproducir/Pausa para pausar o reanudar la reproducción.
7. Presione – o + para ajustar el volumen.
8. Mantenga presionado – o + para saltar a la pista anterior o siguiente.
9. Mantenga presionado Reproducir / Pausa para desconectar Bluetooth,

Emparejamiento Bluetooth TWS (modo estéreo)

Para habilitar la reproducción estéreo, use dos **GNV-60**.

1. Encienda ambos altavoces.
2. Presione el **botón TWS** al mismo tiempo en cada unidad para activar el modo True Wireless Stereo.
3. Los altavoces se conectarán automáticamente.
4. En su dispositivo de audio, seleccione **GNV-60** de la lista Bluetooth.
5. Una vez emparejado, se reproducirá un tono de confirmación.

6. Comienza la reproducción: el audio se transmitirá en estéreo a través de ambos altavoces.

Reproducción de tarjetas USB y microSD

1. Inserte una unidad USB o una tarjeta TF que contenga archivos de audio MP3 o WMA.
2. El altavoz comenzará a reproducirse automáticamente.
3. Presione – o + para ajustar el volumen.
4. Mantenga presionado – o + para saltar a la pista anterior o siguiente.
5. Presione **Reproducir/Pausa** para pausar o reanudar la reproducción.

Modo de radio FM

1. Para una recepción de FM óptima, inserte un cable de audio en el **puerto AUX**. El cable funciona como una antena FM.
2. Presione **MODE** para cambiar al modo FM.
3. Mantenga presionado **Reproducir / Pausa** para iniciar el escaneo automático. El altavoz buscará las estaciones disponibles y las almacenará automáticamente.
4. Mantenga presionado – o + para saltar a la estación FM almacenada anterior o siguiente.
5. Presione **Reproducir/Pausa** para silenciar o reanudar el audio FM.
6. Presione – o + para ajustar el volumen.

Modo de entrada AUX

1. Inserte un cable de audio en el **puerto AUX**. Conecte el otro extremo a su fuente de audio externa.
2. Presione – o + para ajustar el volumen.
3. Presione **Reproducir / Pausa** para silenciar o reanudar la reproducción AUX.

SOLUCIÓN DE PROBLEMAS

PROBLEMA	RAZÓN	SOLUCIÓN
No se puede encender el altavoz	La carga de la batería es baja	Cargue la unidad con un adaptador de 5 V/2 A a través del puerto USB tipo C
Sin sonido	El volumen del altavoz es demasiado bajo	Aumentar el volumen del altavoz
	El volumen de la fuente AUX o Bluetooth es demasiado bajo	Aumente el volumen de salida en la fuente AUX o Bluetooth
Sonido distorsionado de la entrada AUX	El volumen de la fuente AUX es demasiado alto	Reducir el volumen de salida de la fuente AUX
FM no recibe emisoras	Cable de audio no insertado en el puerto AUX	Inserte un cable de audio en el puerto AUX para que funcione como antena FM

CARACTERÍSTICAS TÉCNICAS

Clasificación de resistencia a la intemperie	IPX5 (Resistente al agua contra chorros de baja presión)
Versión Bluetooth	5.3
Bluetooth Chipset	JL AC7006
Alcance inalámbrico	Hasta 30 pies / 10 m
Modos de reproducción	Bluetooth con TWS, USB, microSD, AUX, FM
Respuesta de frecuencia	60 Hz – 18 kHz
SPL máximo máximo @ 1m	83 dB
Procesamiento de señales	DSP
Potencia máxima	600W
Tamaño del controlador LF	5.25"
Material del controlador LF	Cono de papel con borde de espuma
Tipo de batería	Iones de litio
Voltaje / capacidad de la batería	11,1 V / 3600 mAh
Vatios hora	24,42 Wh
Tiempo de carga	~3 horas
Tiempo de juego	Hasta 4 horas @ 50% de volumen
Corriente de carga máxima	2A
Puerto de carga	USB-C
Material del gabinete	Plástico moldeado por inyección
Fuente de alimentación	Adaptador DC 12V o batería interna

Dimensiones: 10.2″ x 7.8″ x 6.5″ (aprox.)
Peso: 4.2 libras

FONCTIONNALITÉS

Le Gemini **GNV-60** est un haut-parleur de fête compact mais puissant conçu pour offrir un son immersif et un éclairage vibrant partout où la fête vous emmène. Avec une sortie de 60 W RMS et un système de haut-parleurs à 2 voies, il produit des aigus nets et des basses profondes. La batterie rechargeable intégrée offre jusqu'à 6 heures de lecture, et la technologie Bluetooth 5.3 assure une diffusion sans fil fluide. Que vous receviez des colis à l'intérieur ou à l'extérieur, la conception résistante à l'eau IPX5 et l'éclairage LED multimode font de ce haut-parleur un haut-parleur remarquable. Il prend en charge l'appairage stéréo USB, microSD, AUX, FM et TWS, ce qui vous offre des options de lecture flexibles. Le panneau de commande intuitif vous permet de régler le volume, de changer de mode et de basculer facilement entre les effets d'éclairage. Légère et portable, la GNV-60 est votre enceinte de prédilection pour la musique en déplacement.

SON 2 VOIES PUISSANT

Fournit une puissance de crête de 600 W via un woofer de 5,25 pouces et un tweeter de 2 pouces pour un son riche et enveloppant.

BATTERIE LONGUE DURÉE

batterie Li-Ion rechargeable de 11,1 V offre jusqu'à 6 heures de lecture en fonction du volume et de l'utilisation des LED.

ÉCLAIRAGE LED MULTIMODE

Les LED multicolores intégrées offrent plusieurs motifs d'éclairage pour s'adapter à votre ambiance et dynamiser n'importe quel espace.

OPTIONS DE LECTURE POLYVALENTES

Prend en charge Bluetooth 5.3 avec TWS, USB, microSD, radio FM et entrée AUX pour des sources musicales flexibles.

CONCEPTION ROBUSTE ET PORTABLE L'

ARMOIRE ABS RÉSISTANTE À L'EAU IPX5 avec poignée intégrée la rend idéale pour une utilisation à l'intérieur et à l'extérieur.

APERÇU DU PRODUIT

Panneau de commande supérieur (boutons 1 à 8)

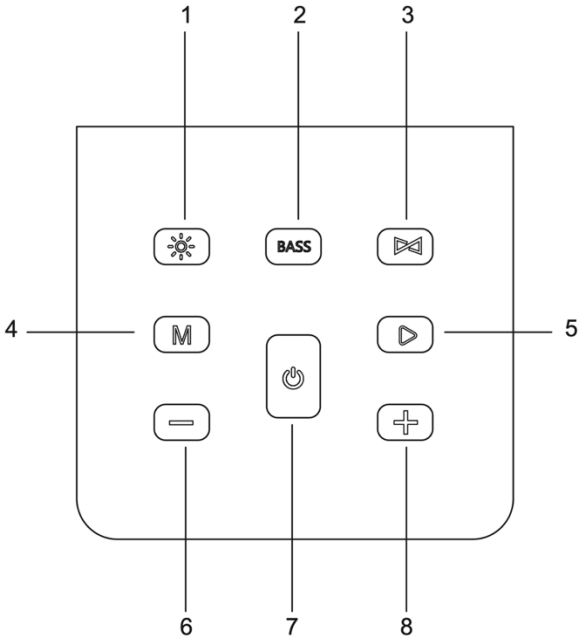

13. **Lumière** – Appuyez pour faire défiler les modes d'éclairage. Appuyez et maintenez pour allumer ou éteindre les voyants LED.

14. **Basses** – Appuyez pour basculer entre les effets sonores de basse.

15. **TWS** - Appuyez pour activer ou désactiver l'appairage True Wireless Stereo en mode Bluetooth.

16. **Mode** - Appuyez pour faire défiler les modes Bluetooth, USB, MICROSD, FM et AUX. Insérez le support dans le basculement automatique.

17. **Lecture/Pause** – Appuyez pour lire ou mettre en pause la musique. En mode Bluetooth, maintenez enfoncé pour déconnecter ou reconnecter l'appareil couplé.

18. **Moins (–)** – Appuyez pour diminuer le volume. Appuyez et maintenez pour passer à la piste ou à la station FM précédente.

19. **Alimentation** – Appuyez et maintenez enfoncé pendant 3 secondes pour allumer ou éteindre le haut-parleur.

20. **Plus (+)** – Appuyez pour augmenter le volume. Appuyez et maintenez pour passer à la piste ou à la station FM suivante.

Remarque : les modes USB, microSD et AUX sont prioritaires lors de l'insertion d'un support.

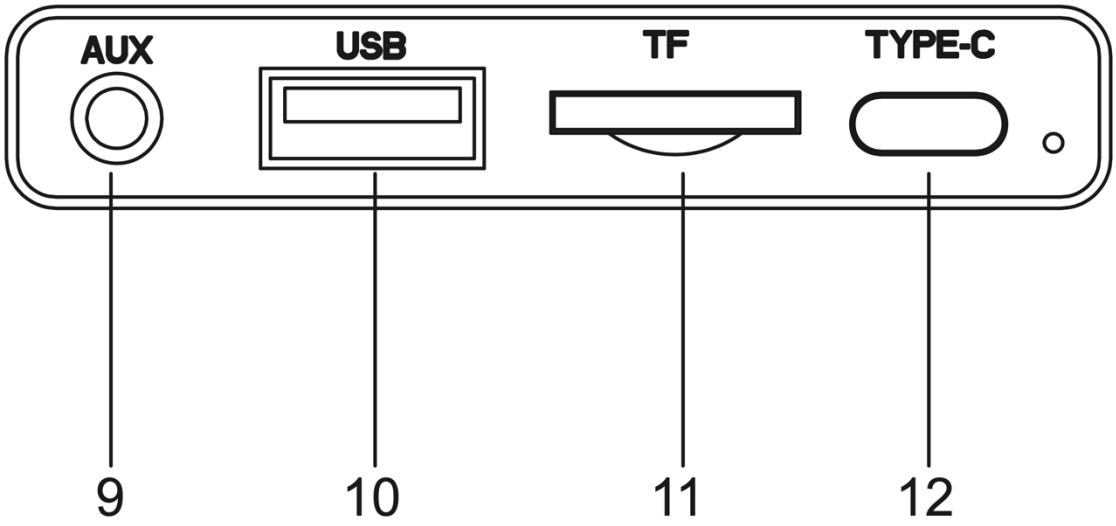

21. **Port AUX** – Connectez une source audio externe à l'aide d'un câble AUX de 3,5 mm.

22. **Port USB** – Insérez une clé USB contenant des fichiers MP3 ou WMA pour la lecture.

23. **Port TF** – Insérez une carte microSD (TF) avec des fichiers MP3 ou WMA pour la lecture.

24. **Port Type-C** – Connectez un câble de charge Type-C pour charger le haut-parleur.

Attention : veuillez éteindre l'enceinte lors de la charge pour éviter tout dommage ou autre problème d'interférence.

COMMENCER

Invites de tonalité

- Une tonalité retentit lorsque le haut-parleur est allumé ou éteint.
- Une tonalité retentit lorsque le volume atteint son maximum.
- Lorsque la batterie est faible, une tonalité d'avertissement est émise trois fois avant que le haut-parleur ne s'éteigne.

Configuration Bluetooth

10. Appuyez sur le bouton d'alimentation pour allumer le haut-parleur. Il entrera automatiquement en mode Bluetooth.
11. Sur votre appareil audio (par exemple, un smartphone), activez le Bluetooth et recherchez les appareils disponibles.
12. Sélectionnez GNV-60 dans la liste.
13. Une fois couplé, une tonalité de confirmation sera émise par le haut-parleur.
14. Commencez la lecture à partir de votre appareil : le son sera diffusé par le haut-parleur.
15. Appuyez sur Lecture/Pause pour mettre en pause ou reprendre la lecture.
16. Appuyez sur – ou + pour régler le volume.
17. Appuyez et maintenez enfoncé – ou + pour passer à la piste précédente ou suivante.
18. Appuyez et maintenez Lecture/Pause pour déconnecter Bluetooth,

Couplage Bluetooth TWS (mode stéréo)

Pour activer la lecture stéréo, utilisez deux **haut-parleurs GNV-60**

7. Allumez les deux haut-parleurs.
8. Appuyez simultanément sur le **bouton TWS** de chaque unité pour activer le mode True Wireless Stereo.
9. Les haut-parleurs se connecteront automatiquement.
10. Sur votre périphérique audio, sélectionnez **GNV-60** dans la liste Bluetooth.
11. Une fois couplé, une tonalité de confirmation sera émise.

12. Commencer la lecture : l'audio sera diffusé en stéréo sur les deux haut-parleurs.

Lecture de cartes USB et microSD

6. Insérez une clé USB ou une carte TF contenant des fichiers audio MP3 ou WMA.
7. Le haut-parleur commencera automatiquement la lecture.
8. Appuyez sur – ou + pour régler le volume.
9. Appuyez et maintenez **enfoncé** – ou + pour passer à la piste précédente ou suivante.
10. Appuyez sur **Lecture/Pause** pour mettre en pause ou reprendre la lecture.

FM Radio Mode

7. Pour une réception FM optimale, insérez un câble audio dans le **port AUX**. Le câble fonctionne comme une antenne FM.
8. Appuyez sur **MODE** pour passer en mode FM.
9. Appuyez sur Lecture/Pause **et maintenez-le enfoncé** pour lancer le balayage automatique. Le haut-parleur recherchera les stations disponibles et les enregistrera automatiquement.
10. Appuyez et maintenez – ou + pour passer à la station FM mémorisée précédente ou suivante.
11. Appuyez sur **Lecture/Pause** pour couper ou reprendre l'audio FM.
12. Appuyez sur – ou + pour régler le volume.

Mode d'entrée AUX

4. Insérez un câble audio dans le port **AUX**. Connectez l'autre extrémité à votre source audio externe.
5. Appuyez sur – ou + pour régler le volume.
6. Appuyez sur **Lecture/Pause** pour désactiver ou reprendre la lecture AUX.

DÉPANNAGE

PROBLÈME	RAISON	SOLUTION
Impossible d'allumer le haut-parleur	La batterie est faible	Chargez l'appareil à l'aide d'un adaptateur 5V/2A via le port USB Type-C
Pas de son	Le volume du haut-parleur est trop faible	Augmenter le volume des haut-parleurs
	Le volume de la source AUX ou Bluetooth est trop faible	Augmentez le volume de sortie sur la source AUX ou Bluetooth
Son déformé de l'entrée AUX	Le volume de la source AUX est trop élevé	Réduire le volume de sortie de la source AUX
La FM ne reçoit pas de stations	Le câble audio n'est pas inséré dans le port AUX	Insérez un câble audio dans le port AUX pour fonctionner comme une antenne FM

SPÉCIFICATIONS

Indice de résistance aux intempéries	IPX5 (résistant à l'eau contre les jets à basse pression)
Bluetooth Version	5.3
Bluetooth Chipset	JL AC7006
Portée sans fil	Jusqu'à 30 pieds / 10 m
Modes de lecture	Bluetooth avec TWS, USB, microSD, AUX, FM
Réponse en fréquence	60 Hz à 18 kHz
SPL maximal @ 1m	83 dB
Traitement du signal	DSP
Puissance de crête	600 W
Taille du pilote LF	5.25"
Matériau du pilote LF	Cône en papier avec contour en mousse
Type de batterie	Lithium-ion
Tension/capacité de la batterie	11,1 V / 3600 mAh
Wattheures	24.42 Wh
Temps de charge	~3 heures
Temps de jeu	Jusqu'à 4 heures @ 50 % du volume
Courant de charge maximal	2A
Port de charge	USB-C
Matériau de l'armoire	Plastique moulé par injection
Source d'alimentation	Adaptateur DC 12V ou batterie interne

Dimensions : 10,2 po x 7,8 po x 6,5 po (environ) Poids : 4,2 lb

gemini®

At Gemini, our highest priority is making your experience unforgettable.
Need help with setting up, troubleshooting, or looking for some tips?
We're here for you, Monday through Friday 9AM

WELCOME TO THE GEMINI FAMILY!



hello@geminisound.com



1-844-GEMINI9



www.geminisound.com



@GeminiSoundHQ